ALUTECH
OTHER SYSTEMS

Инструкция по монтажу

Герметизатора проема
со складной рамой

серия DSF

Русский

Installation manual

Dock shelter
with folding frame

series DSF

English

Montageanleitung

Torabdichtung
mit rückfederndem Rahmen

Serie DSF

Deutsch

Manuel d'installation

Du sas d'étanchéité
à cadre pliable

série DSF

Français

Istruzioni di montaggio

Visiera di apertura
con telaio pieghevole

serie DSF

Italiano

Інструкція з монтажу

Герметизатора отвору
зі складною рамою

серія DSF

Українська

www.alutech-group.com

УВАЖАЕМЫЙ ПОКУПАТЕЛЬ!

Благодарим Вас за приобретение нашей продукции и надеемся, что ее качество подтвердит правильность Вашего выбора.

1. ОБЩИЕ СВЕДЕНИЯ

Правильный монтаж герметизатора является обязательным условием обеспечения высоких потребительских свойств изделия. В Инструкции приведены рекомендуемый порядок выполнения и описание типового процесса монтажа герметизатора. Все существующие нормы и правила, распространяющиеся на монтаж герметизатора, должны неукоснительно соблюдаться.

Содержание данной Инструкции не может являться основой для юридических претензий. Компания ALUTECH оставляет за собой право на внесение изменений и дополнений в конструкцию герметизатора и настоящую Инструкцию.

2. МЕРЫ БЕЗОПАСНОСТИ

Монтаж герметизатора должен производить только квалифицированный персонал, знающий конструкцию и технологический процесс монтажа, прошедший обучение и инструктаж по технике безопасности. При выполнении монтажных работ следует неукоснительно выполнять действующие национальные правила и нормы, касающиеся безопасности работ.

Внесение изменений в конструкцию герметизатора не допускается.

- Не удаляйте и не изменяйте детали, узлы, функциональные части. Используйте только оригинальные элементы изготовителя.
- Не устанавливайте посторонние элементы на герметизатор. Дополнительные элементы могут вызвать неправильную работу изделия, а также привести к его поломке.

Используйте только оригинальные соединительные детали изготовителя.

Для осуществления технически правильного и безопасного монтажа следует тщательно выполнять все рабочие операции в порядке, указанном на иллюстрациях.

3. ТРЕБОВАНИЯ К КРЕПЕЖНЫМ ЭЛЕМЕНТАМ

При монтаже герметизатора проема могут применяться различные крепежные элементы, выбор которых зависит от характеристик материала фасада или элемента, к которому будет монтироваться герметизатор проема (в стандартном комплекте не поставляются; доступны как опция).

Рекомендации по выбору необходимого крепежа:

- для крепления к фасаду, выполненного из сэндвич-панели, ячеистого бетона, пустотелого и другого подобного материала использовать шпильку резьбовую с метрической резьбой М8;
- для крепления к фасаду, выполненного из бетона, кирпича полнотелого, керамзитобетона, природного камня и других подобных материалов использовать пластмассовые нейлоновые дюбели Ø10 мм длиной 50–80 мм в комплекте с вворачиваемым винтом Ø8 мм;
- для крепления к фасаду, выполненного из металла (металлический каркас или металлический каркас + профилированный лист) использовать самонарезающий шуруп с метрической резьбой М8.

Все крепежные элементы должны быть стойкими к коррозии.

Важно: для обеспечения надежного прижима рамы герметизатора к строительным конструкциям под головки винтов, болтов и гайки следует устанавливать стальные плоские шайбы.

4. СДАЧА СМОНТИРОВАННОГО ИЗДЕЛИЯ

Сдача смонтированного изделия Заказчику выполняется представителем Организации, осуществившей монтаж изделия, в следующем порядке:

- производится демонстрация работоспособности;
- проводится инструктаж по пользованию;
- заполняется паспорт изделия.

DEAR CUSTOMER!

We are obliged to you for purchasing our product
and we hope that its quality will confirm that you made the right choice.

1. GENERAL INFORMATION

Proper installation of this dock shelter is an essential condition for ensuring the high user safety properties of the product. The recommended execution order and description of a unit process for the dock shelter installation are given in the instruction manual. All the existing rules and regulations that apply to the installation of the dock shelter should be strictly observed.

The contents of this instruction manual cannot be used as the the basis for legal claims. The ALUTECH Group of Companies reserves the right to make changes and additions in the construction of the dock shelter and this instruction manual.

2. SAFETY

Only qualified personnel should carry out installation of the dock shelter. They should know the construction and installation process of the dock shelter, and undergo training to be instructed on the safety system. When performing installation work it must strictly comply with the applicable national rules and regulations concerning the safety of operations.

⚠ **Changes in the construction of the dock shelter are not allowed.**

- Do not remove or change details, components, functional parts. Use only the manufacturer's original elements.
- Do not place any extraneous items on the dock shelter. Additional elements may cause improper operation of the product and may lead to its malfunction.

⚠ **Use only original manufacturer`s fasteners.**

⚠ **For the implementation of technically correct and safe installation, it is necessary to carefully perform all the operations in the order indicated in the illustrations.**

3. REQUIREMENTS FOR FASTENERS

When mounting the dock shelter, you may use different mounting hardware. The choice depends on the material of the façade or part of the structure, which the dock shelter will be mounted to. The hardware is not included in a standard kit, available as an option.

Suggestions on how to choose necessary hardware:

- for fastening to a façade made of a sandwich panel, cellular concrete, hollow brick and other similar materials, use a threaded rod with a metric thread M8;
- for fastening to a façade made of concrete, solid brick, lightweight aggregate concrete, natural stone and other similar materials, use 50–80 mm long Ø10 plastic nylon dowels fitted with Ø8 screws;
- for fastening to the metal facade (metal framing or metal framing + profiled sheet), use a self-tapping screw with a metric thread M8.

All the hardware should be resistant to corrosion.

⚠ **Note that to ensure reliable clamping of the dock shelter frame to the building structures, plain steel washers should be installed under the heads of screws, bolts and nuts.**

4. DELIVERY OF INSTALLED PRODUCTS

The handover of installed products to the Customer must be performed by a representative of the Organization who carried out the installation of the product, in the following order:

- making an operational demonstration;
- holding a briefing on use;
- completing (filling-in) the product passport.

SEHR GEEHRTER KUNDE!

Wir danken Ihnen für den Kauf unseres Produktes und hoffen, dass dessen Qualität die Richtigkeit Ihrer Wahl bestätigen wird.

1. ALLGEMEIN

Richtige Montage der Torabdichtung ist eine wichtige Voraussetzung für die Gewährleistung hoher Gebrauchseigenschaften des Produktes. In der Anleitung sind Ausführungsabfolgen und Beschreibung eines typischen Montageablaufes angeführt. Alle geltenden Normen und Vorschriften zur Montage der Torabdichtung sind strikt zu beachten.

Inhalt dieser Anleitung stellt keine Grundlage für juristische Ansprüche dar. ALUTECH behält sich das Recht vor, Änderungen und Ergänzungen an der Konstruktion der Torabdichtung sowie am Inhalt dieser Anleitung vorzunehmen.

2. SICHERHEITSHINWEISE

Montage der Torabdichtung ist durch qualifiziertes Personal, das mit der Konstruktion und technischem Montageablauf vertraut und in die Sicherheitsvorschriften eingewiesen ist, durchzuführen. Bei Montagearbeiten sind nationale Sicherheitsvorschriften und -Normen zu beachten.

⚠ **Änderungen an der Konstruktion der Torabdichtung sind nicht zulässig.**

- Bau- und Funktionsteile nicht entfernen. Nur Originalteile des Herstellers verwenden.
- Fremdteile an der Torabdichtung nicht einsetzen. Zusätzliche Elemente können eine ordnungsgemäße Funktion des Produktes beeinträchtigen oder zum Arbeitsausfall führen.

⚠ **Nur originale Verbindungsbauteile des Herstellers verwenden.**

⚠ **Zur Gewährleistung einer korrekten und sicheren technischen Montage sind alle Ausführungsabläufe in der Reihenfolge gemäß Abbildungen durchzuführen.**

3. ANFORDERUNGEN AN DIE BEFESTIGUNGSELEMENTE

Bei der Montage der Torabdichtung können verschiedene Befestigungselemente verwendet werden, deren Auswahl von den Eigenschaften des Fassadenmaterials oder dem Element abhängt, an dem die Torabdichtung montiert wird (nicht im Lieferumfang enthalten; optional erhältlich).

Empfehlungen für die Auswahl der notwendigen Befestigungsselemente:

- für die Befestigung an der Fassade aus Sandwichpaneele, Porenbeton, Betonhohlblock oder ähnlichem Material verwenden Sie die Gewindestange M8;
- für die Befestigung an der Fassade aus Beton, Vollziegel, Blähtonbeton, Naturstein und ähnlichem Material verwenden Sie Nylondübel aus Kunststoff Ø10 mm mit einer Länge von 50–80 mm komplett mit Gewindeschraube Ø8 mm;
- für die Befestigung an der Metallfassade (Metallrahmen oder Metallrahmen + Trapezblech) verwenden Sie die Schneidschraube mit metrischem Gewinde M8.

Alle Befestigungselemente müssen korrosionsbeständig sein.

⚠ **Wichtig: Um ein zuverlässiges Anpressen des Rahmens der Torabdichtung an den Baukonstruktionen zu gewährleisten, sollten die Unterlegscheiben aus Stahl unter den Schrauben-, Bolzen- und Mutterköpfen angebracht werden.**

4. PRODUKTÜBERGABE

Die Übergabe des montierten Produktes erfolgt durch den Vertreter der Organisation, die die Montage durchgeführt hatte, in folgender Reihenfolge:

- Präsentation der Funktion;
- Einweisung in die Bedienung;
- Ausfüllen des Datenblattes.

CHER CLIENT !

Nous vous remercions d'avoir choisi nos produits
et nous sommes convaincus que leur qualité justifiera votre choix.

1. GÉNÉRALITÉS

Une installation correcte du sas d'étanchéité représente une condition « sine qua non » pour garantir un produit aux caractéristiques excellentes. Le Manuel fournit des recommandations sur l'ordre d'exécution et la description des procédures de montage types du sas d'étanchéité. Toutes les normes et les règles en vigueur, applicables à l'installation du sas d'étanchéité, doivent être strictement respectées.

Le contenu dudit Manuel ne pourrait en aucun cas servir de base pour toutes contestations juridiques. La Société ALUTECH se réserve le droit d'apporter des modifications et des ajouts à la conception du sas d'étanchéité et au présent Manuel.

2. MESURES DE SÉCURITÉ

L'installation du sas d'étanchéité doit être effectuée uniquement par un personnel qualifié, connaissant la conception et le processus technologique d'installation, ayant suivi la formation et les instructions de sécurité. Lors des travaux d'installation, il convient de se conformer strictement aux règles et réglementations nationales en vigueur relatives à la sécurité des opérations.

⚠ **Les changements ou modifications du sas d'étanchéité ne sont pas autorisés.**

- Ne pas supprimer ou modifier des pièces, des composants, des parties fonctionnelles. Utilisez uniquement des éléments d'origine du fabricant.
- Ne pas installer d'éléments étrangers sur le sas d'étanchéité. Les éléments ajoutés peuvent entraîner un mauvais fonctionnement du produit, et même causer des dégâts.

⚠ **Utilisez uniquement des pièces de raccordement d'origine du fabricant.**

⚠ **Pour une installation techniquement correcte et en toute sécurité, il convient d'exécuter soigneusement toutes les opérations de montage dans l'ordre indiqué dans les illustrations.**

3. EXIGENCES POUR LES ÉLÉMENTS DE FIXATION

Lors de la pose du sas d'étanchéité, différents éléments de fixation peuvent être utilisés, dont le choix dépend des caractéristiques du matériau de façade ou de l'élément sur lequel le sas d'étanchéité sera monté (non fourni en standard ; disponible en tant que plus-value).

Recommandations pour le choix des éléments de fixation nécessaires :

- pour la fixation à une façade en panneaux sandwich, béton cellulaire, briques creuses et autres matériaux similaires, utiliser une tige filetée avec un filetage métrique M8 ;
- pour la fixation à une façade en béton, brique pleine, béton argileux expansé, pierre naturelle et autres matériaux similaires, utilisez des chevilles en nylon plastique Ø10 mm de 50 à 80 mm de long, avec une vis Ø8 mm ;
- pour la fixation sur une façade en métal (ossature métallique ou ossature métallique + tôle profilée) utiliser une vis autotaraudeuse avec filetage métrique M8.

Toutes les éléments de fixation doivent être résistantes à la corrosion.

⚠ **Important : pour assurer un serrage fiable du cadre du sas d'étanchéité aux structures de construction, des rondelles plates en acier doivent être installées sous les têtes de vis, boulons et écrous.**

4. LIVRAISON DU PRODUIT APRÈS MONTAGE

La livraison du produit au client après montage s'effectue par le représentant de l'entreprise ayant réalisé l'installation, et dans l'ordre suivant :

- effectuer une démonstration de bon fonctionnement ;
- donner des instructions précises d'utilisation ;
- remplir la fiche technique du produit.

GENTILE CLIENTE!

Grazie per aver acquistato il nostro prodotto
e speriamo che la sua qualità confermerà la Sua scelta corretta.

1. INFORMAZIONI GENERALI

L'installazione corretta della visiera è una condizione obbligatoria per garantire il prodotto di qualità alta. Le Istruzioni forniscono la procedura consigliabile e la descrizione del processo tipico di installazione della visiera. Tutte le norme ed i regolamenti esistenti che si applicano all'installazione della visiera devono essere rigorosamente eseguiti.

Il contenuto delle Istruzioni presenti non può essere la base per le pretese legali. L'azienda ALUTECH si riserva il diritto di apportare modificazioni e aggiunte al design della visiera e alle Istruzioni presenti.

2. MISURE DI SICUREZZA

L'installazione della visiera viene eseguita solo dal personale qualificato che conosce la costruzione e il processo tecnologico di montaggio, e ha passato la formazione e l'addestramento sulle norme antinfortunistiche. All'esecuzione dei lavori di montaggio è necessario eseguire rigorosamente le norme e le regole nazionali vigenti per la sicurezza dei lavori.

⚠ **Le modificazioni nella struttura della visiera non si ammettono.**

- Non rimuovere e non modificare i pezzi, i blocchi, le parti funzionali. Utilizzare solo gli elementi originali del produttore.
- Non installare gli elementi estranei sulla visiera. Gli elementi supplementari possono causare il funzionamento improprio del prodotto e potrebbero causare il suo guasto.

⚠ **Utilizzare solo i pezzi di giunzione originali del produttore.**

⚠ **Per eseguire il montaggio tecnicamente corretto e sicuro tutte le operazioni di lavoro vengono eseguite in ordine indicato nella parte illustrativa.**

3. REQUISITI PER GLI ELEMENTI DI FISSAGGIO

Quando si monta la visiera di apertura è possibile utilizzare gli elementi di fissaggio diversi, la scelta dei quali dipende dalle caratteristiche del materiale di facciata o di elemento a cui sarà montata la visiera dell'apertura (non sono inclusi in un set standard, disponibili come opzione).

Raccomandazioni per la scelta degli elementi di fissaggio necessari:

- per fissare alla facciata in pannello sandwich, in calcestruzzo cellulare, in cavo o in altro materiale simile utilizzare la barra filettata con filettatura metrica M8;
- per fissare alla facciata in cemento, in mattoni pieni, in calcestruzzo, in pietra naturale e in altri materiali simili utilizzare i cavicchi di nylon di plastico diam. 10 mm di lunghezza 50-80 mm completo di vite diam. 8 mm;
- per fissare alla facciata in metallo (l'ossatura metallica o l'ossatura metallica + la lamiera profilata) utilizzare la vite autofilettante con filettatura metrica M8.

Tutti gli elementi di fissaggio devono essere resistenti alla corrosione.

⚠ **Importante: per garantire il bloccaggio affidabile della tela della visiera alle strutture edilizie si deve installare le rondelle piatte di acciaio sotto le teste di viti, di bulloni e di dadi.**

4. CONSEGNA DEL PRODOTTO MONTATO

La consegna del prodotto installato al Cliente viene eseguita da un rappresentante dell'Organizzazione che ha effettuato l'installazione del prodotto, nel seguente ordine:

- fare una dimostrazione di capacità lavorativa;
- dare istruzioni di uso;
- compilare il certificato di registrazione del prodotto.

ШАНОВНИЙ ПОКУПЕЦЬ!

Дякуємо Вам за придбання нашої продукції і сподіваємося, що її якість підтвердить правильність Вашого вибору.

1. ЗАГАЛЬНІ ВІДОМОСТІ

Правильний монтаж герметизатора є обов'язковою умовою забезпечення високих споживчих властивостей виробу. В Інструкції наведено рекомендований порядок виконання і опис типового процесу монтажу герметизатора. Всі існуючі норми і правила, що поширюються на монтаж герметизатора, повинні неухильно дотримуватися.

Зміст даної Інструкції не може бути основою для юридичних претензій. Компанія «АЛЮТЕХ» залишає за собою право на внесення змін і доповнень в конструкцію герметизатора і справжню Інструкцію.

2. ЗАХОДИ БЕЗПЕКИ

Монтаж герметизатора повинен проводити тільки кваліфікований персонал, який знає конструкцію та технологічний процес монтажу, пройшов навчання і інструктаж по техніці безпеки. При виконанні монтажних робіт слід неухильно виконувати чинні національні правила і норми, що стосуються безпеки робіт.

⚠ **Внесення змін у конструкцію герметизатора не допускається.**

- Не видаляйте та не змінюйте деталі, вузли, функціональні частини. Використовуйте тільки оригінальні елементи виробника.
- Не встановлюйте сторонні елементи на герметизатор. Додаткові елементи можуть спричинити неправильну роботу виробу, а також привести до його поломки.

⚠ **Використовуйте тільки оригінальні з'єднувальні деталі виробника.**

⚠ **Для здійснення технічно правильного і безпечного монтажу слід ретельно виконувати всі робочі операції у порядку, зазначеному на ілюстраціях.**

3. ВИМОГИ ДО КРІПИЛЬНИХ ЕЛЕМЕНТІВ

При монтажу герметизатора отвору можуть застосовуватися різні елементи кріплення, вибір яких залежить від характеристик матеріалу фасаду чи конструкції, до якої буде монтуватися герметизатор отвору (в стандартному комплекті не постачаються доступні як опція).

Рекомендації з вибору необхідного кріплення:

- У разі кріплення до фасаду, виконаного з сендвіч-панелей, пористого бетону, пустотілого та іншого подібного матеріалу використовувати шпильку різьбову з метричною різьбою М8;
- У разі кріплення до фасаду, виконаного з бетону, цегли повнотілої, керамзитобетону, природного каменю та інших подібних матеріалів використовувати пластмасові нейлонові дюбелі Ø10 мм довжиною 50–80 мм в комплекті з гвинтом Ø8 мм;
- У разі кріплення до фасаду, виконаного з металу (металевий каркас або металевий каркас + профільований металевий лист) використовувати самонарізний шуруп з метричною різьбою М8.

Всі елементи кріплення повинні бути стійкими до корозії.

⚠ **Важливо: для забезпечення надійного притиску рами герметизатора до будівельних конструкцій під головки гвинтів, болтів і гайки слід встановлювати сталеві плоскі шайби.**

4. ЗДАЧА ЗМОНТОВАНОГО ВИРОБУ

Здача змонтованого виробу Замовнику здійснюється представником Організації, що здійснила монтаж виробу, в наступному порядку:

- проводиться демонстрація працездатності;
- проводиться інструктаж щодо користування;
- заповнюється паспорт виробу.

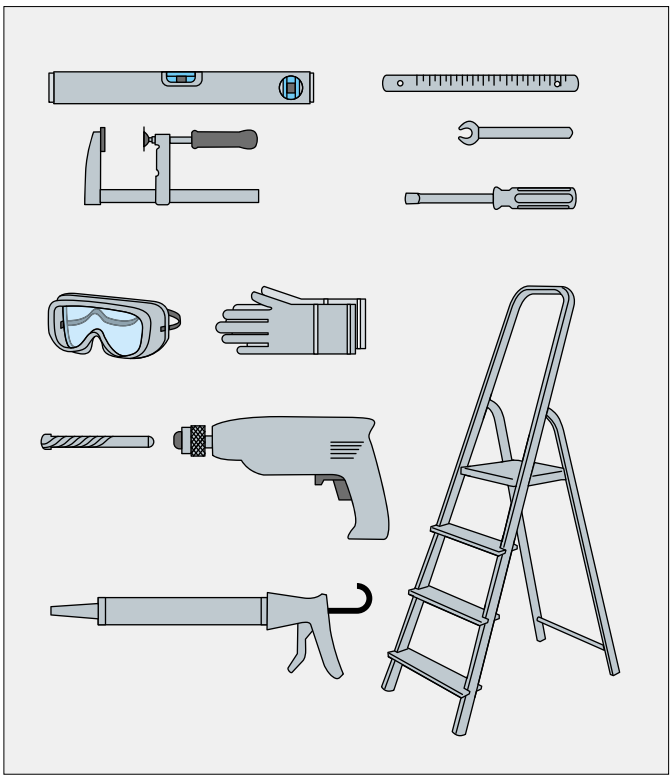

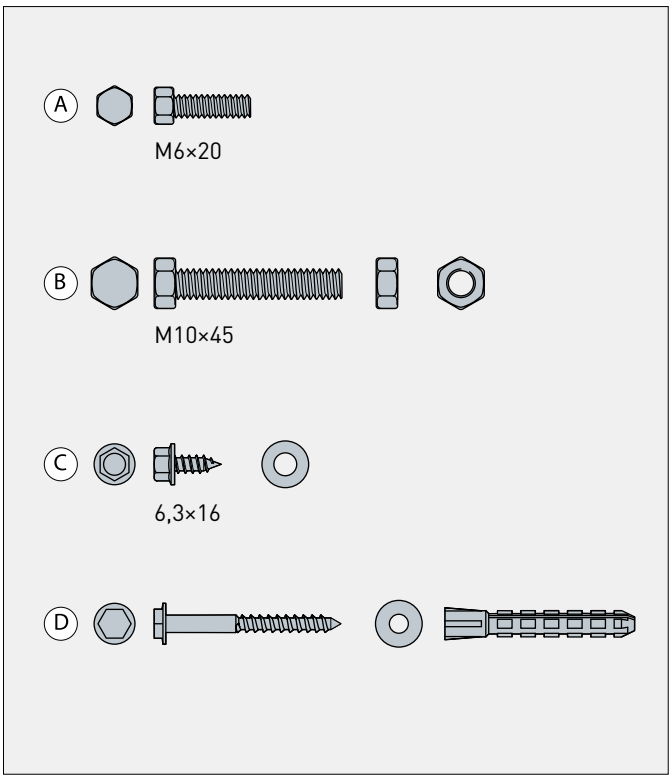

1

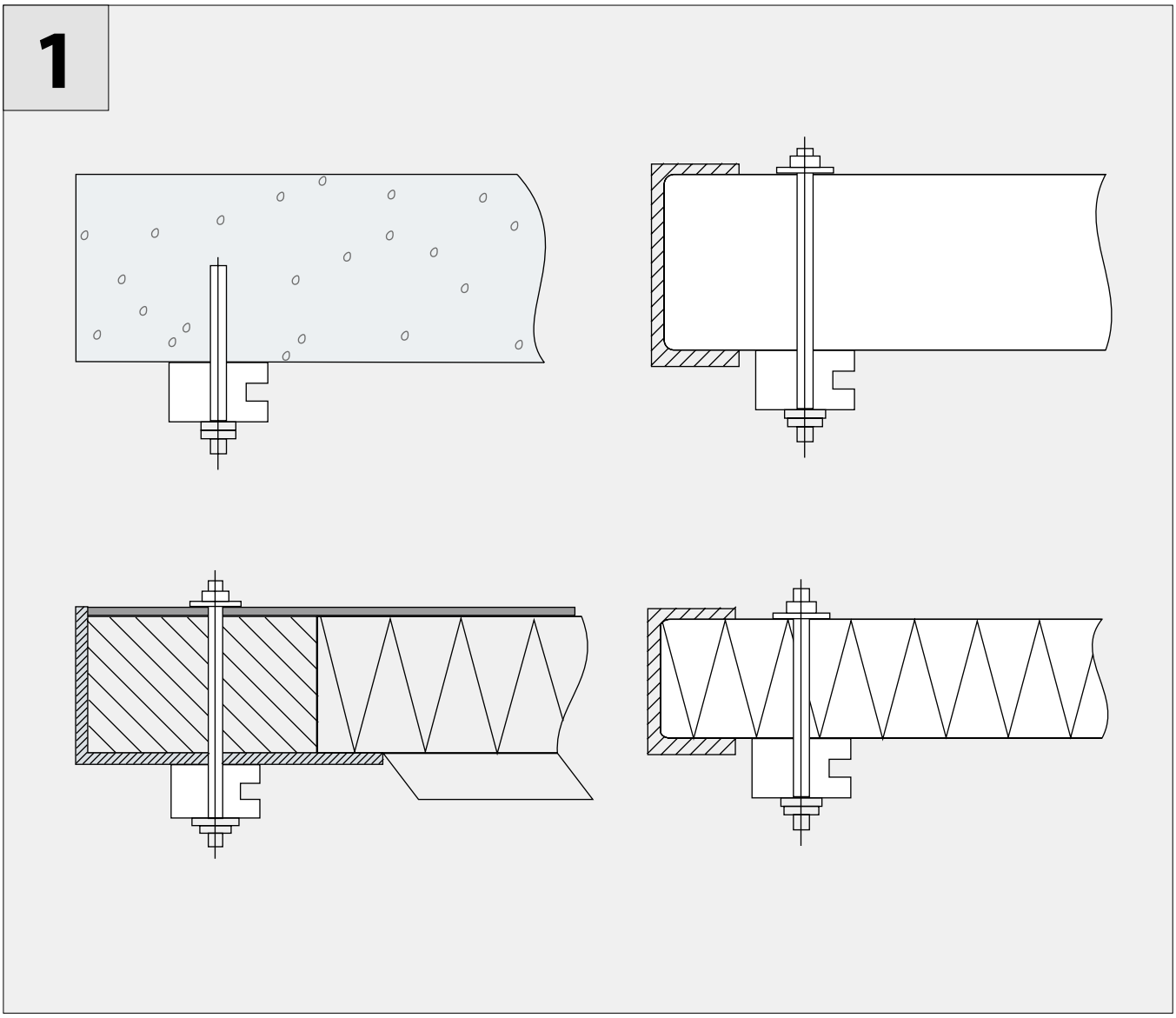

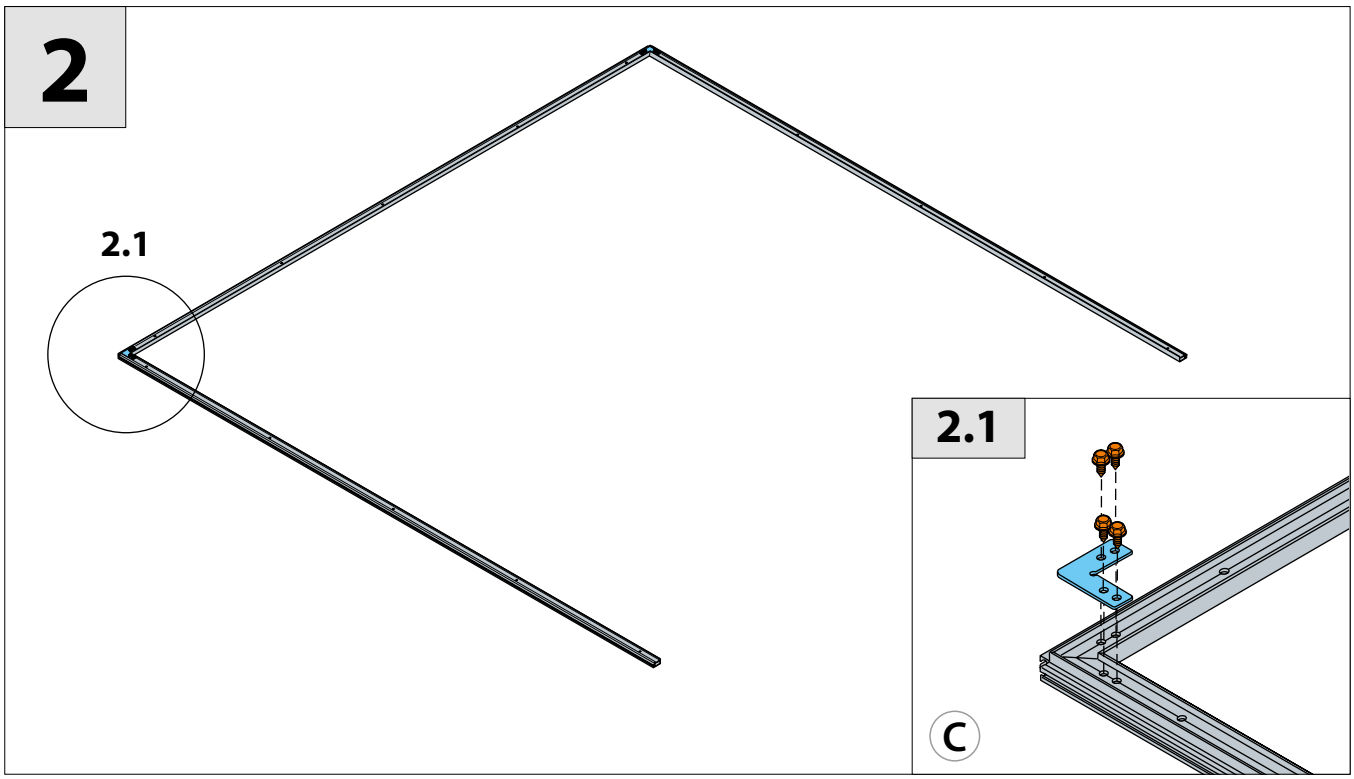
2
2.1
2.1
C

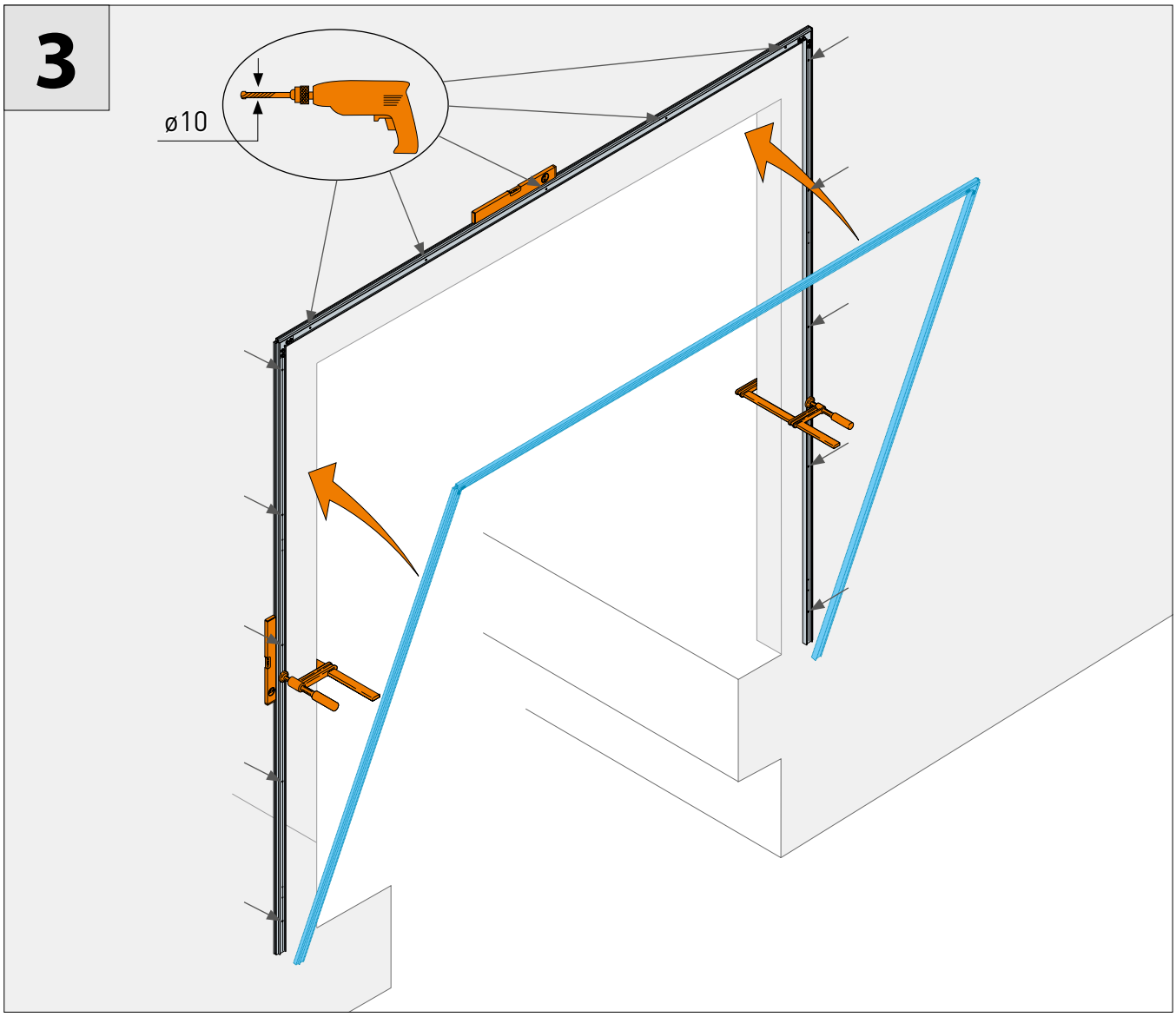
3
ø10

4

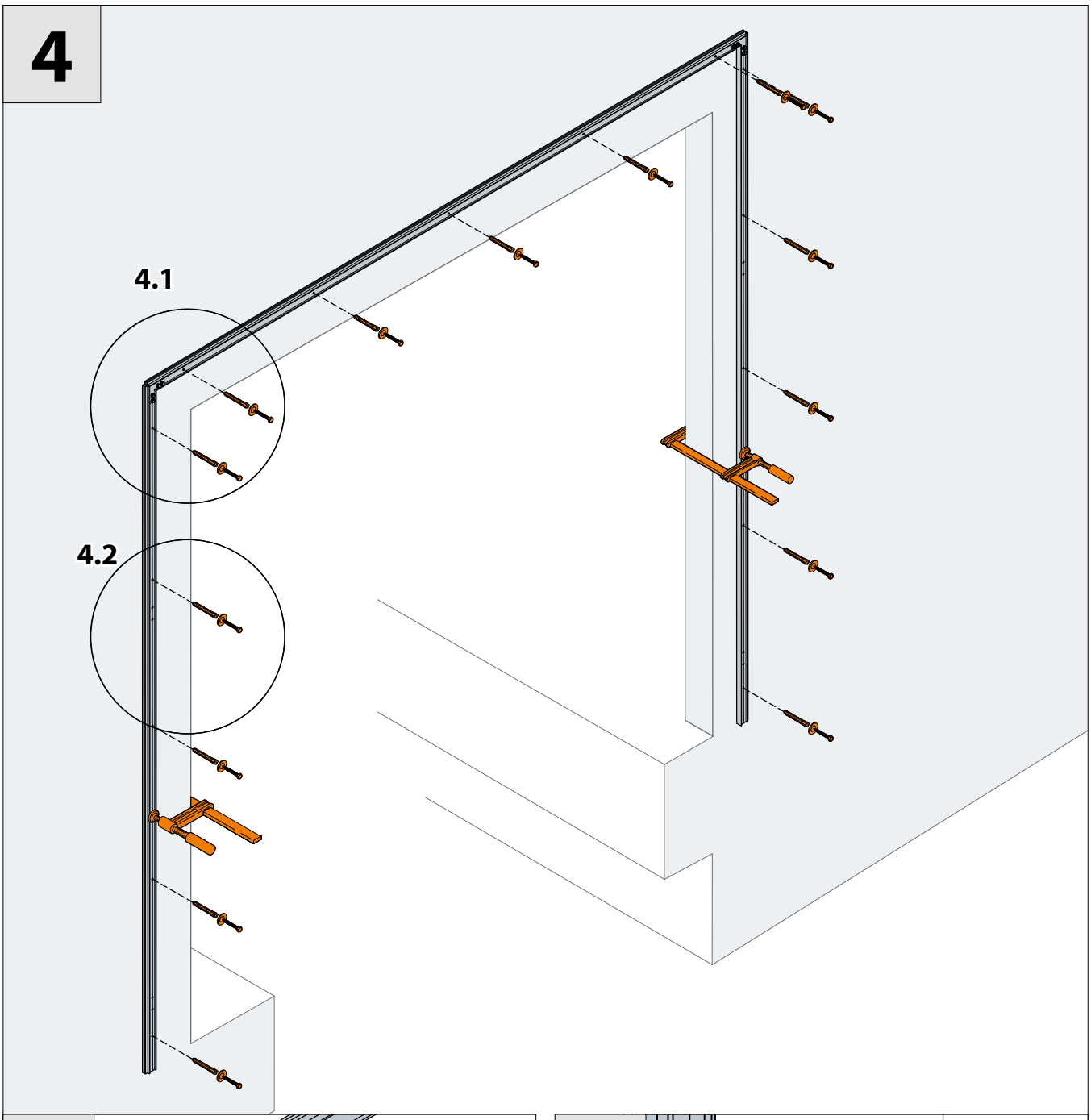

4.1

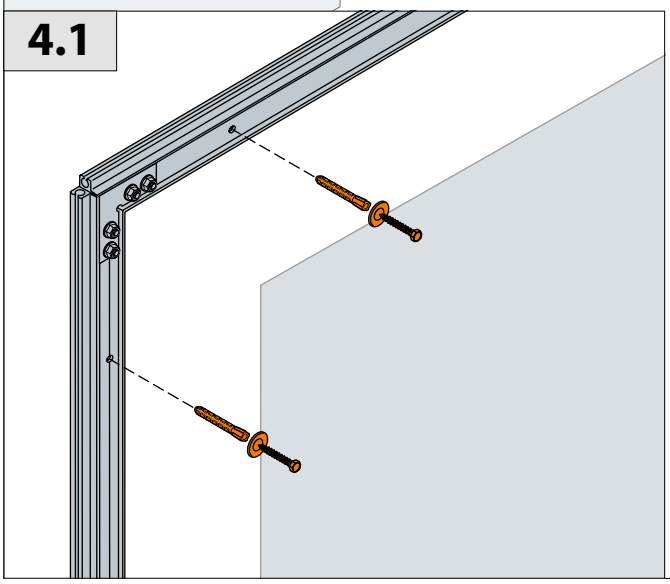

4.2

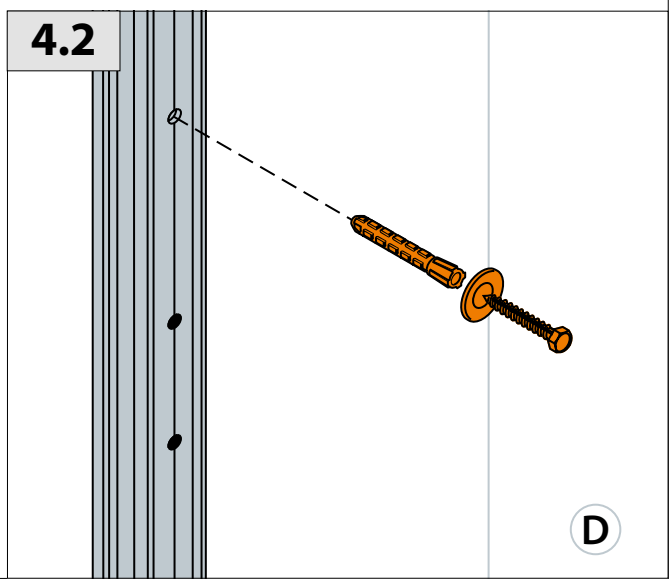

5

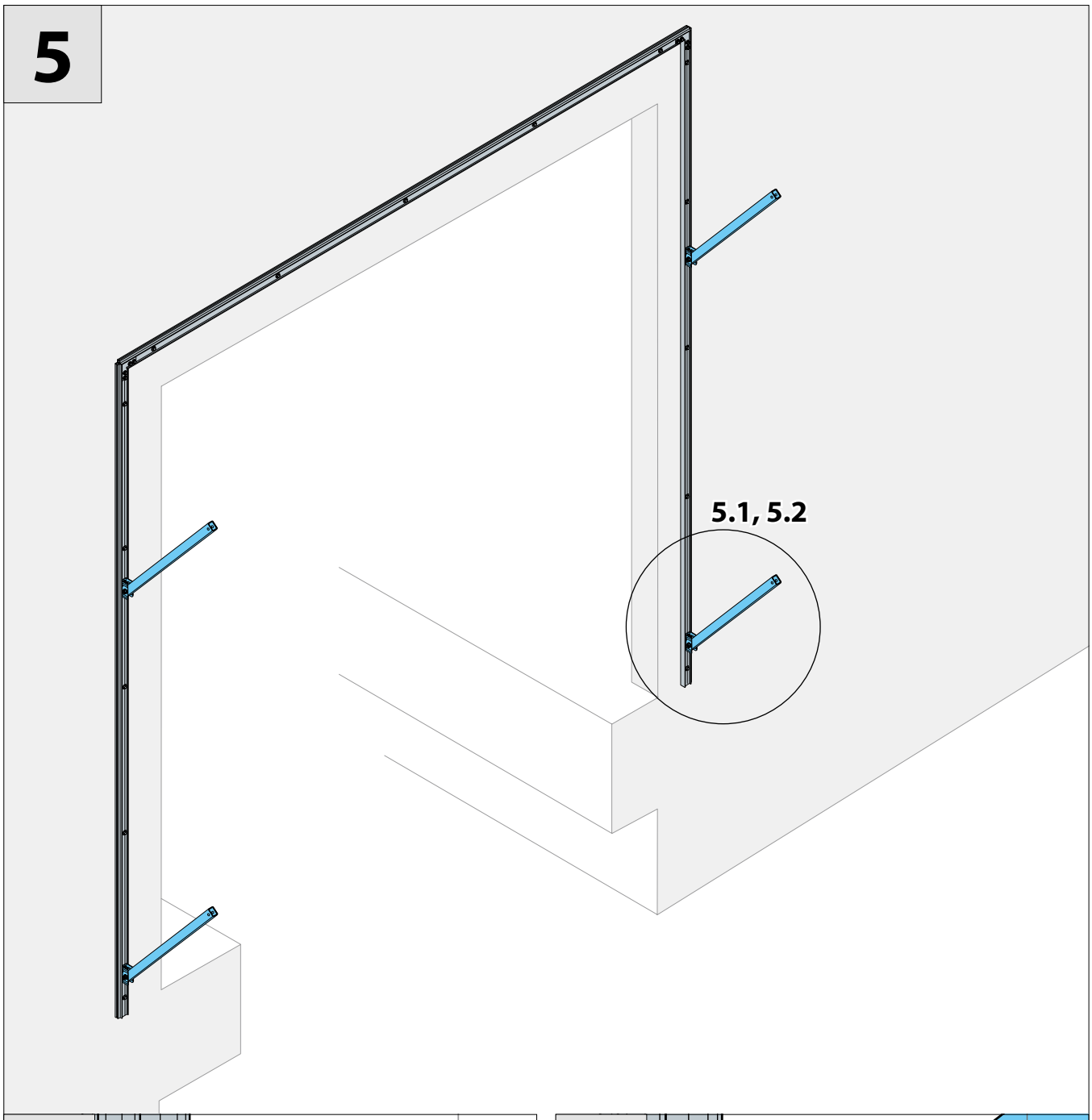

5.1

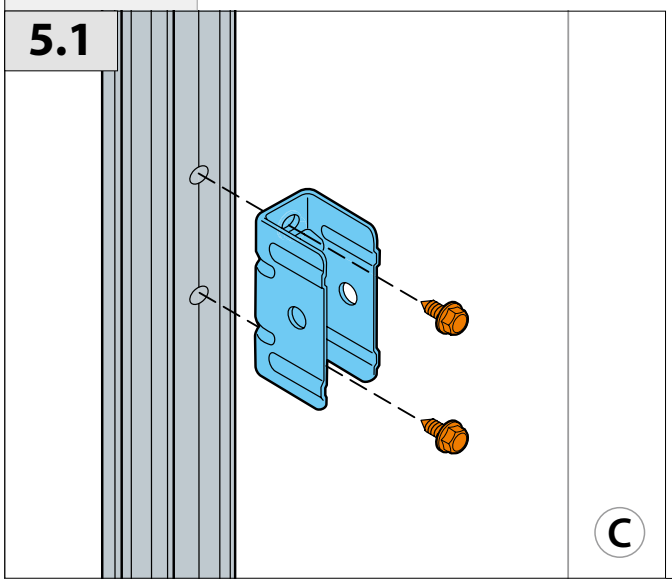

5.2

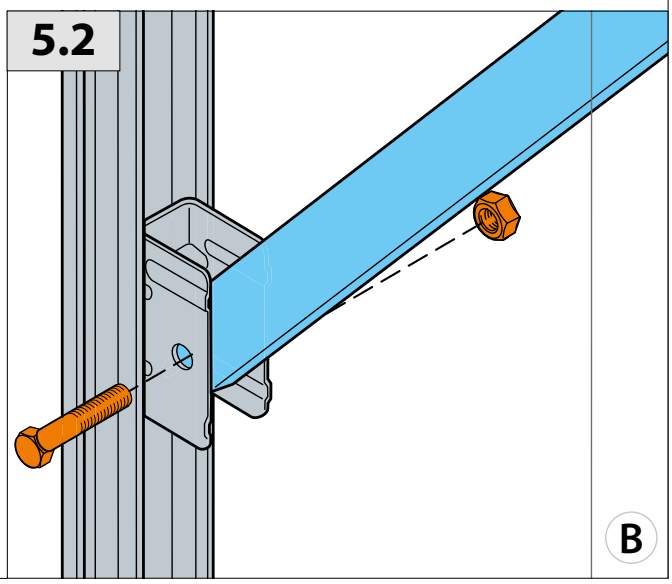

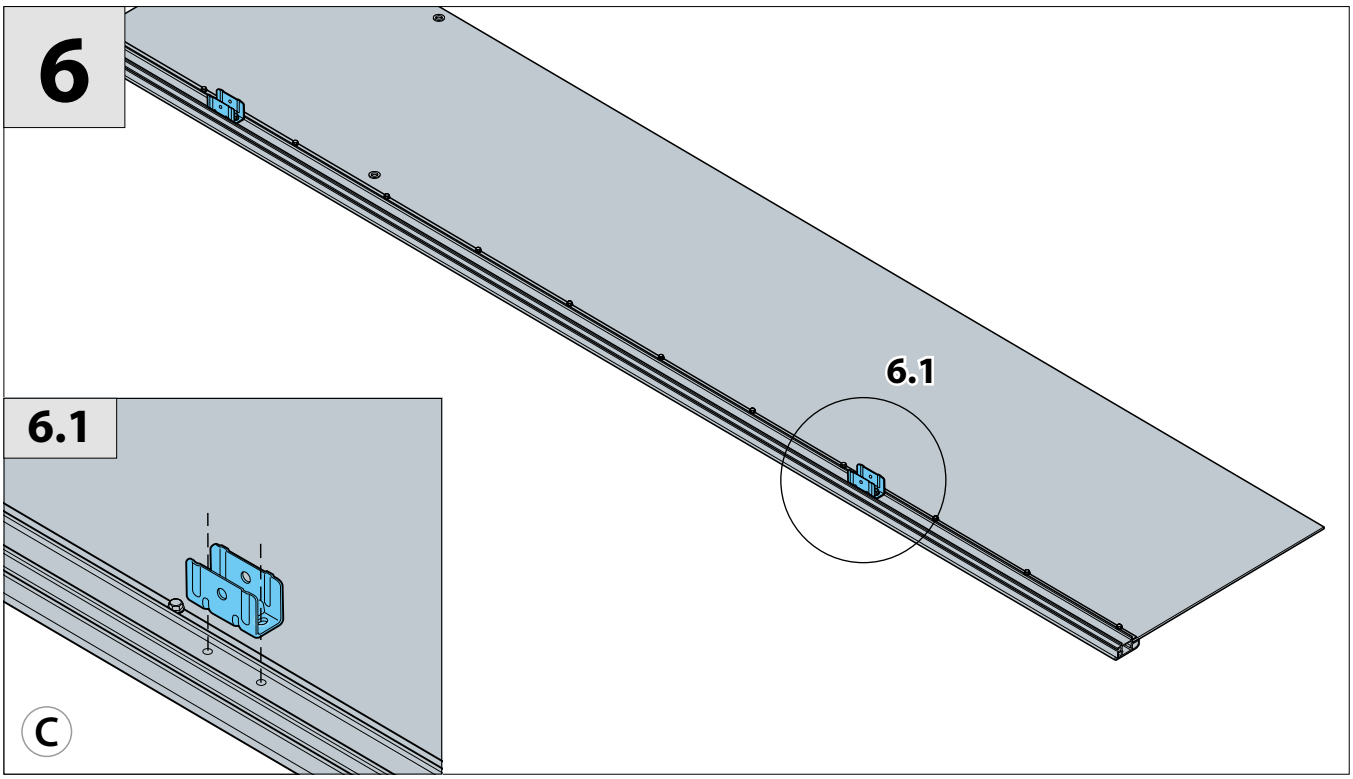
6
6.1
6.1
C

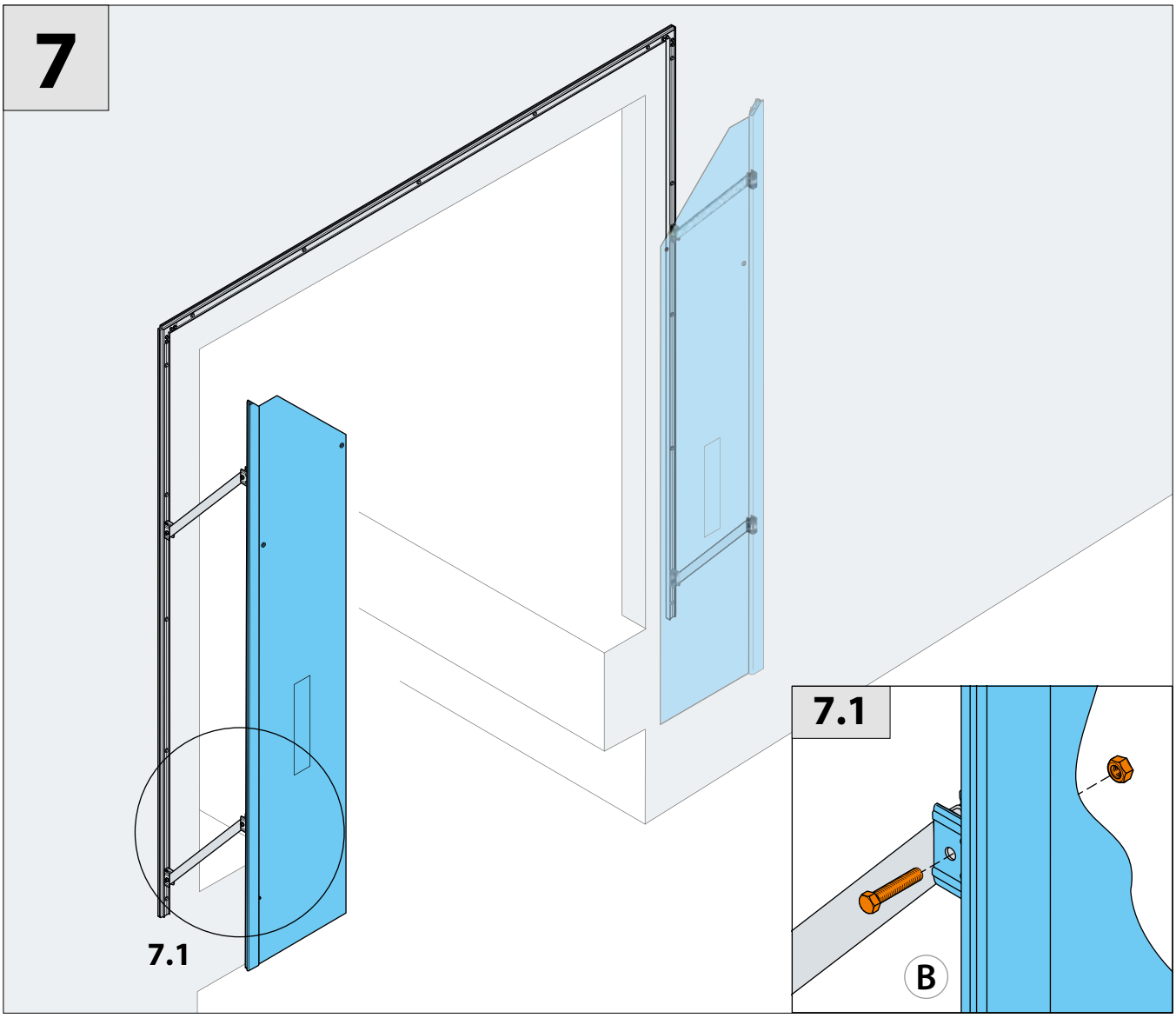
7
7.1
7.1
B

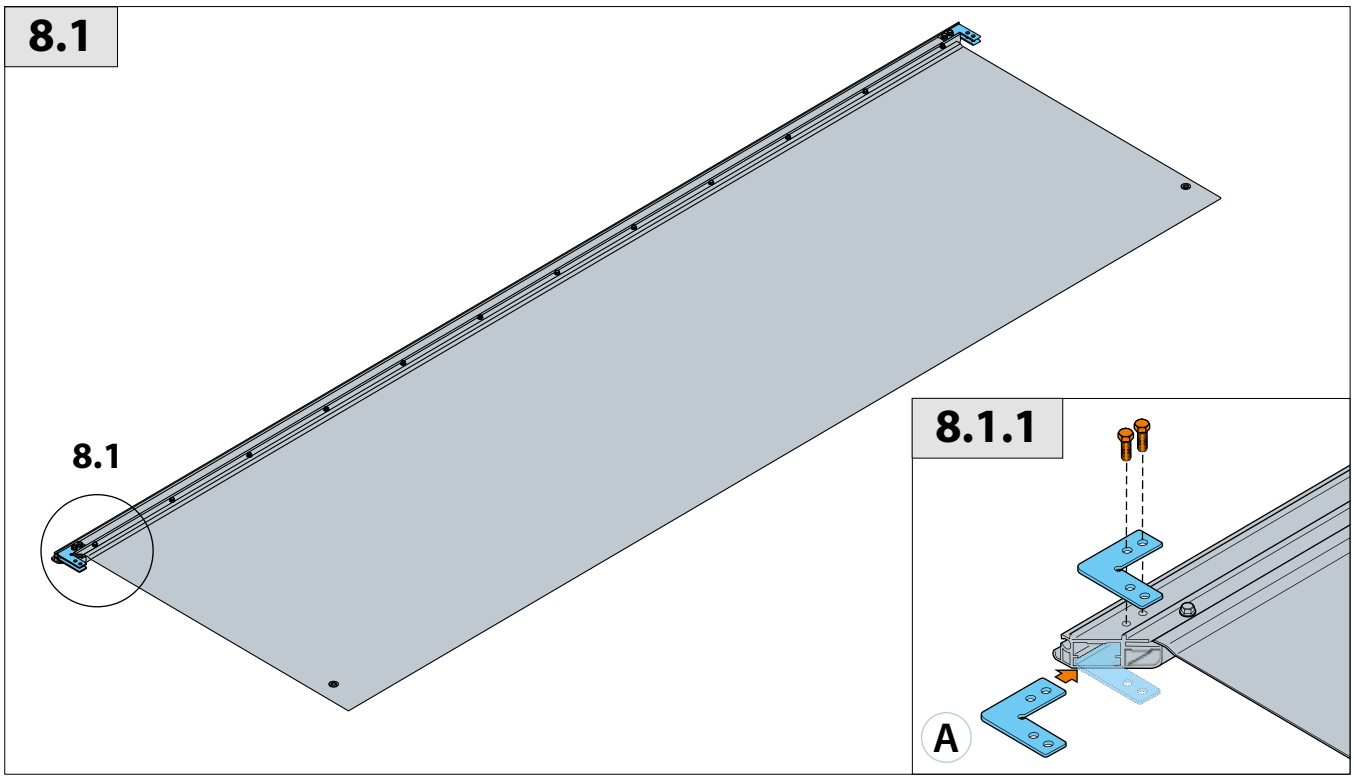
8.1
8.1
8.1.1
A

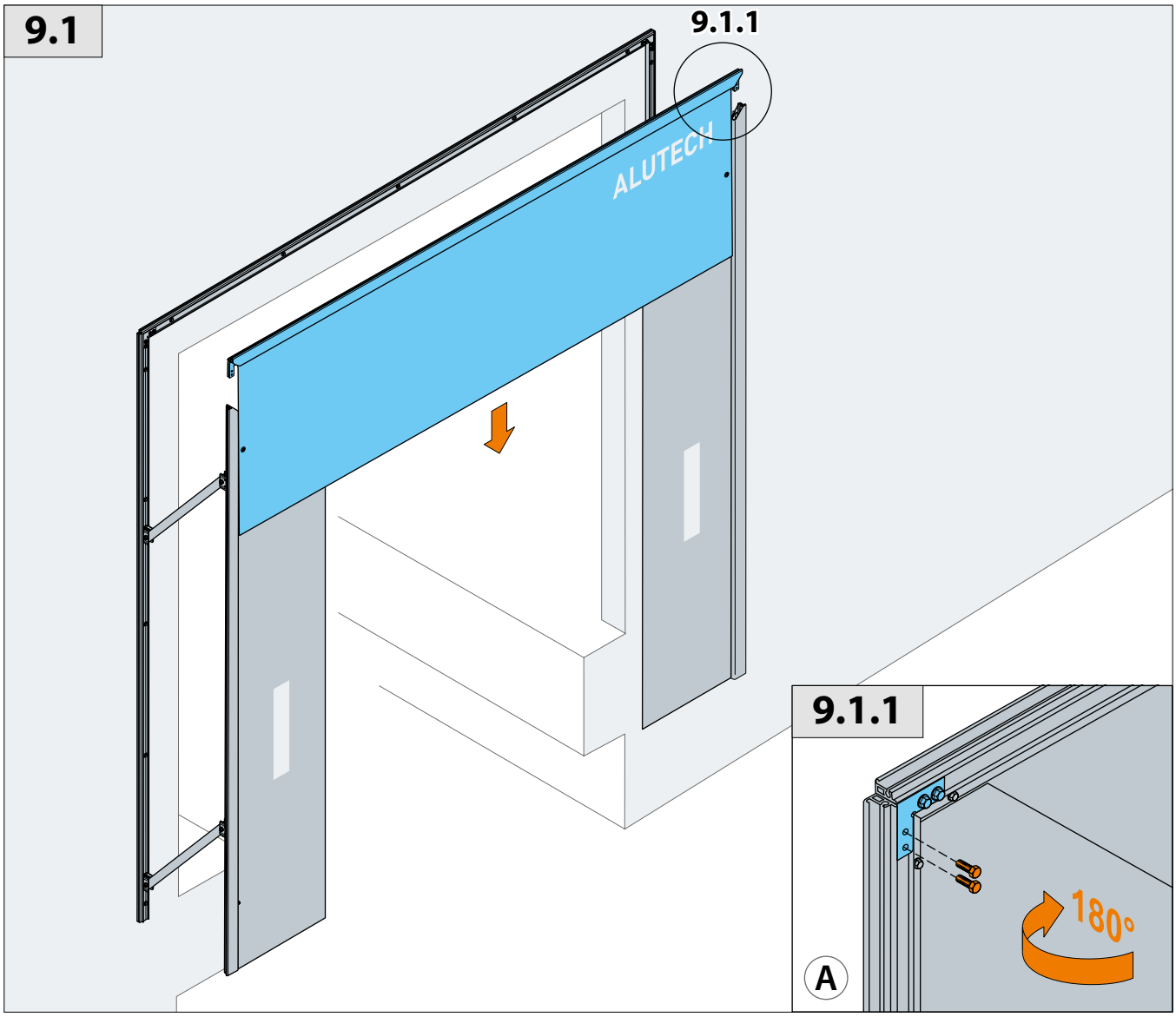
9.1
9.1.1
ALUTECH
9.1.1
180°
A

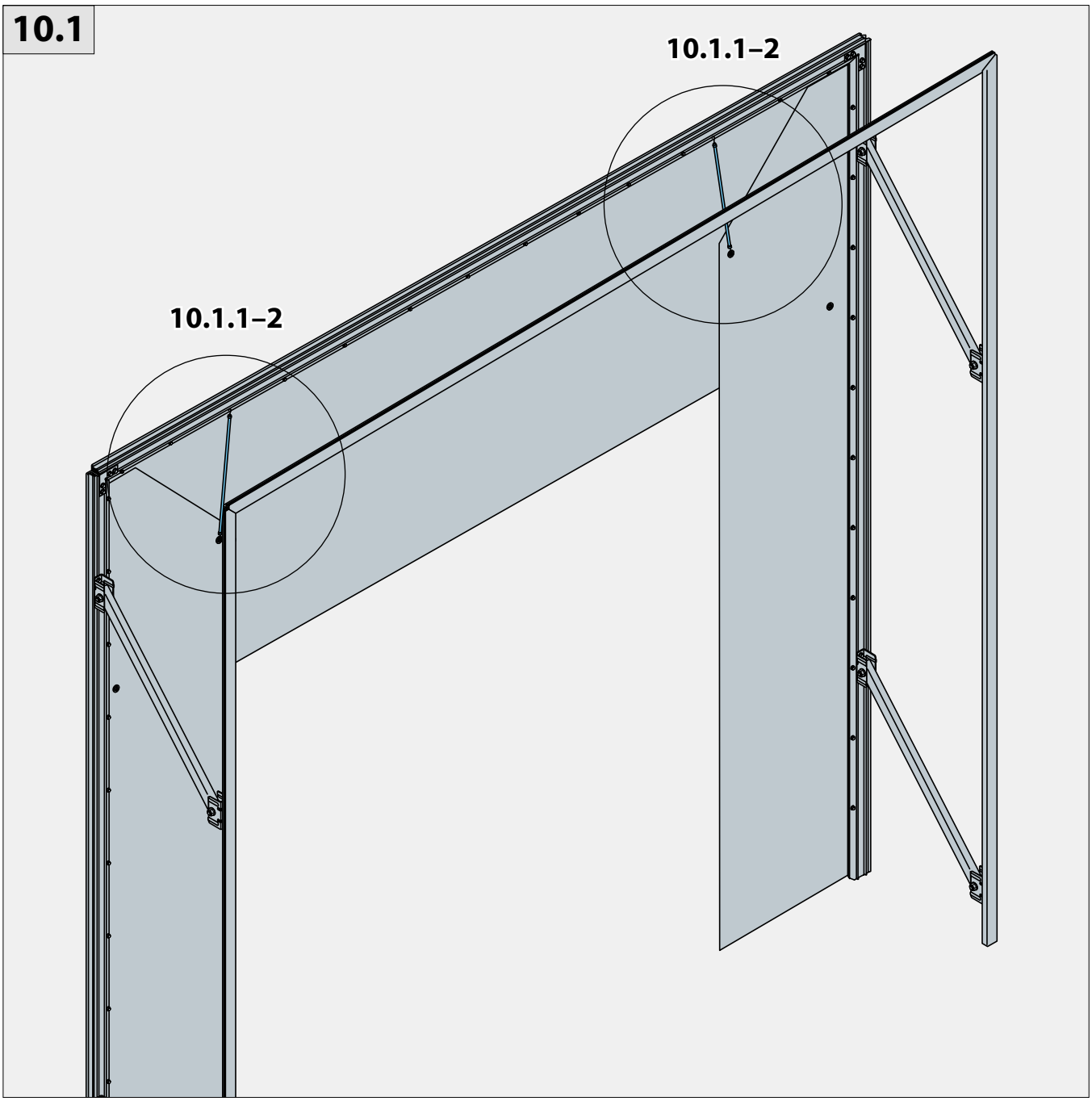
10.1
10.1.1–2
10.1.1–2

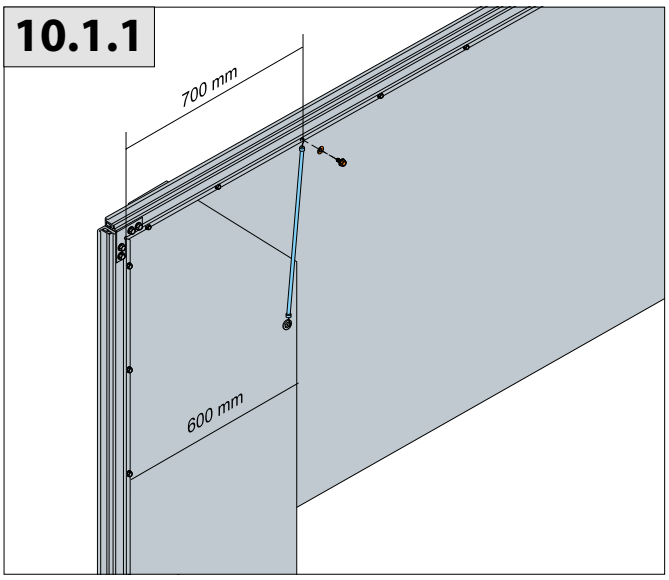
10.1.1
700 mm
600 mm

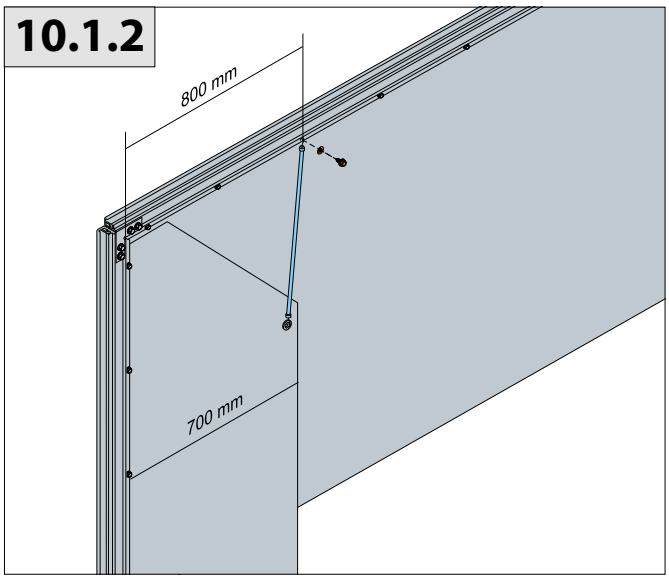
10.1.2
800 mm
700 mm

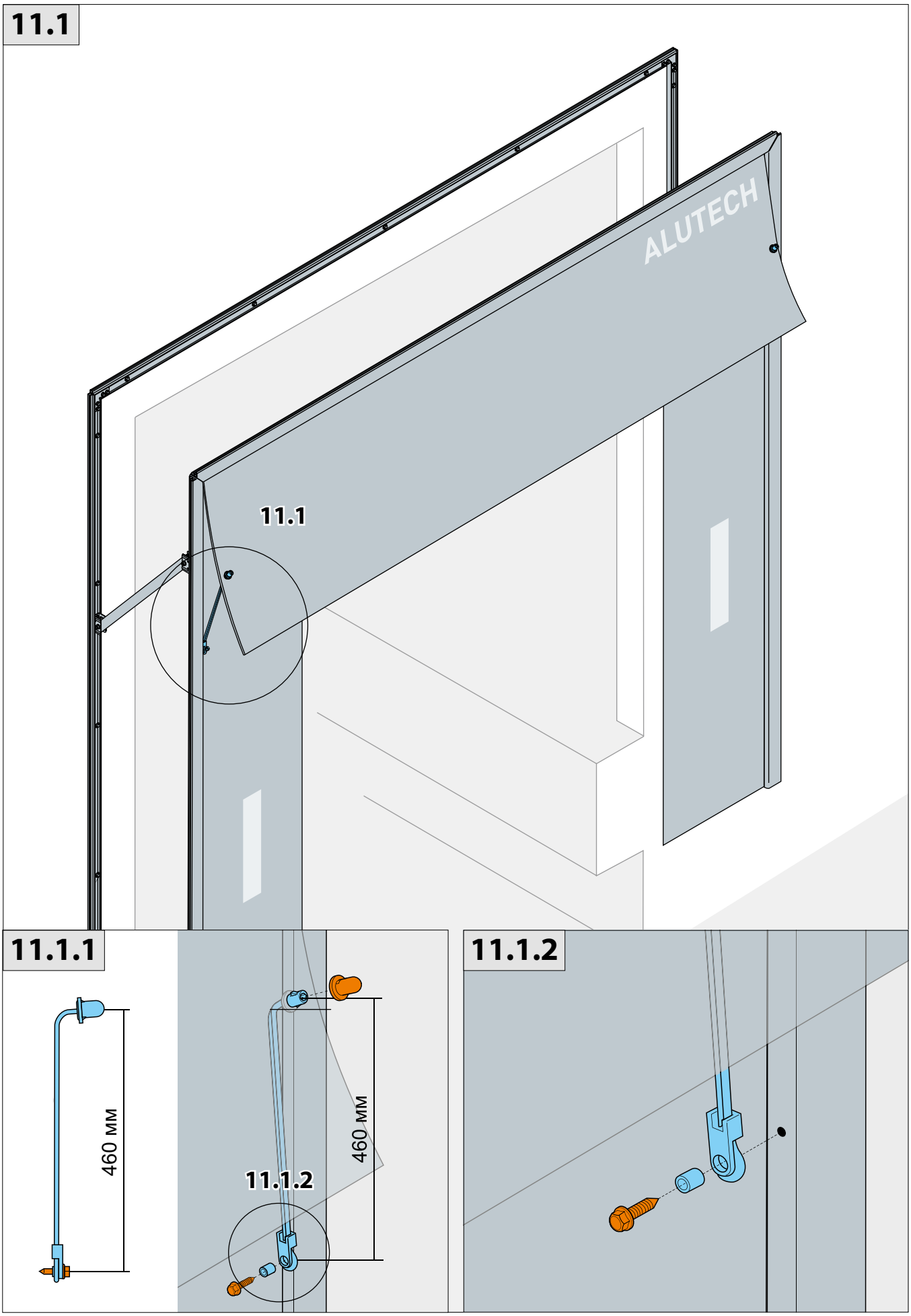
11.1
ALUTECH
11.1
11.1.1
460 мм
460 мм
11.1.2
11.1.2

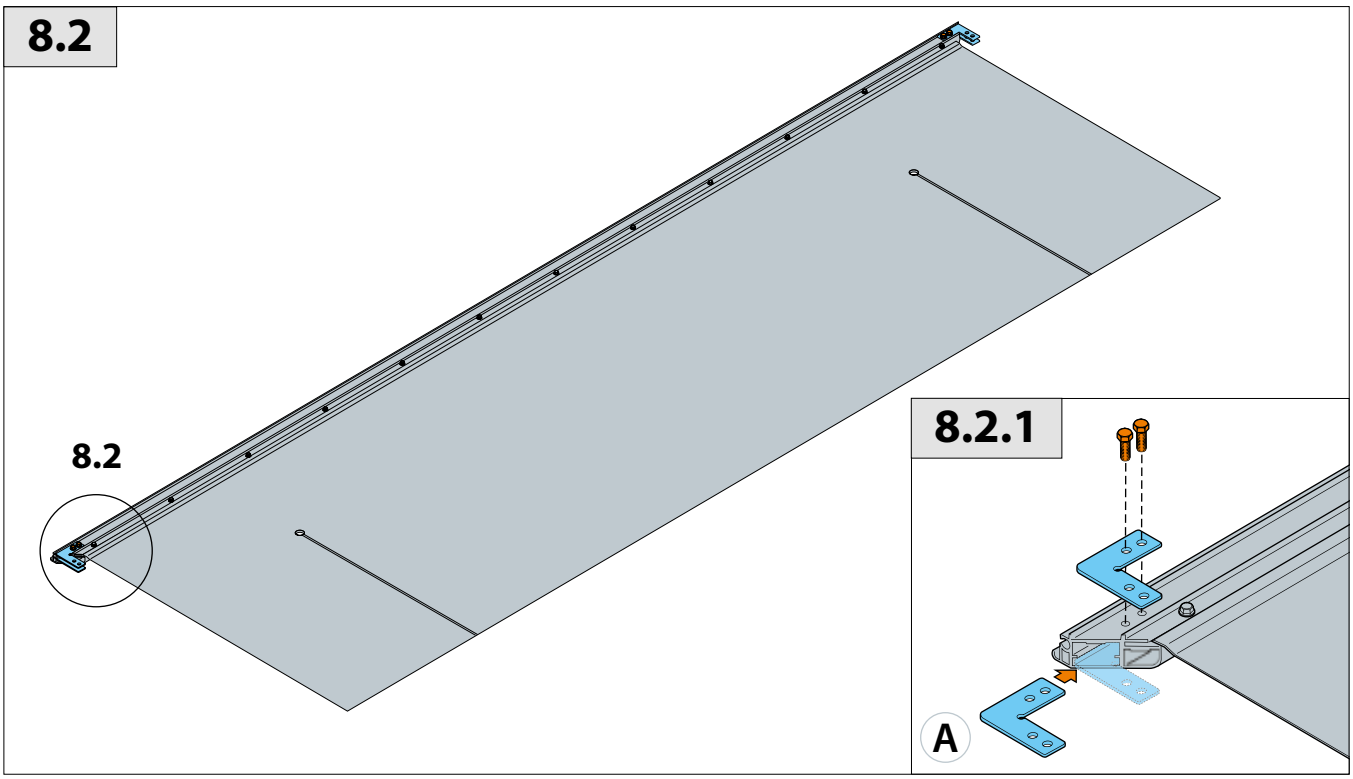
8.2
8.2
8.2.1
A

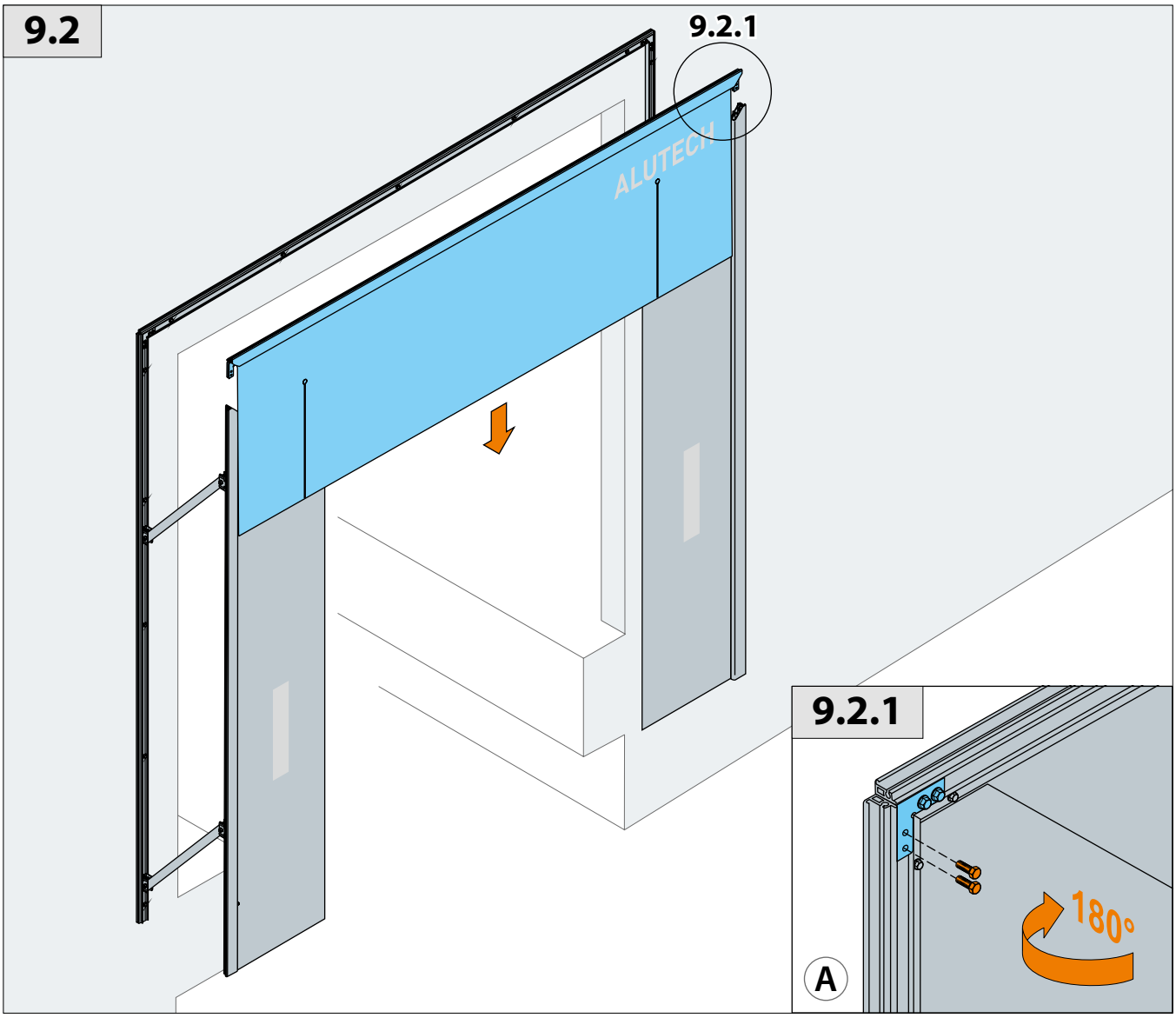
9.2
9.2.1
ALUTECH
9.2.1
180°
A

10.2

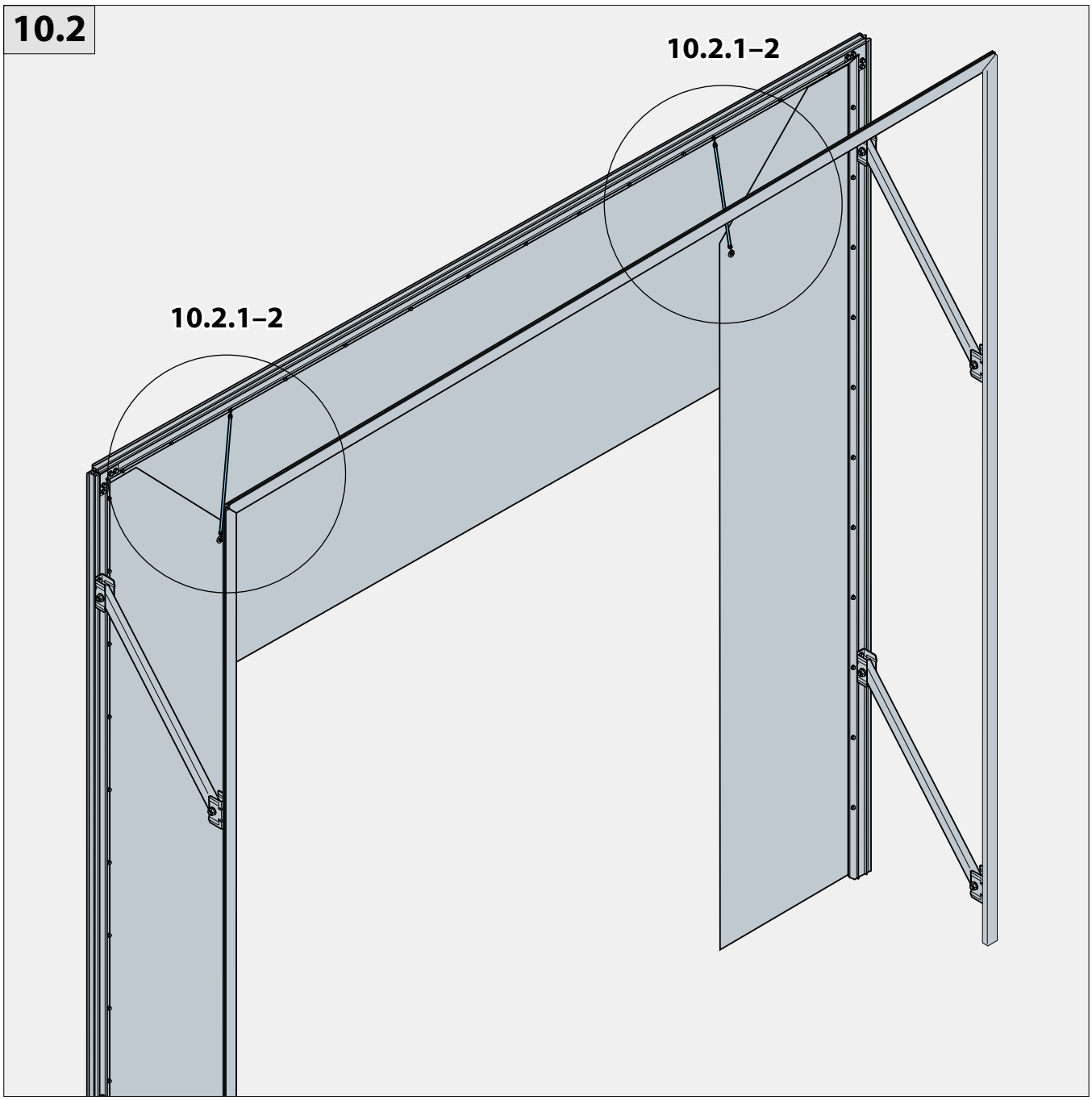

10.2.1

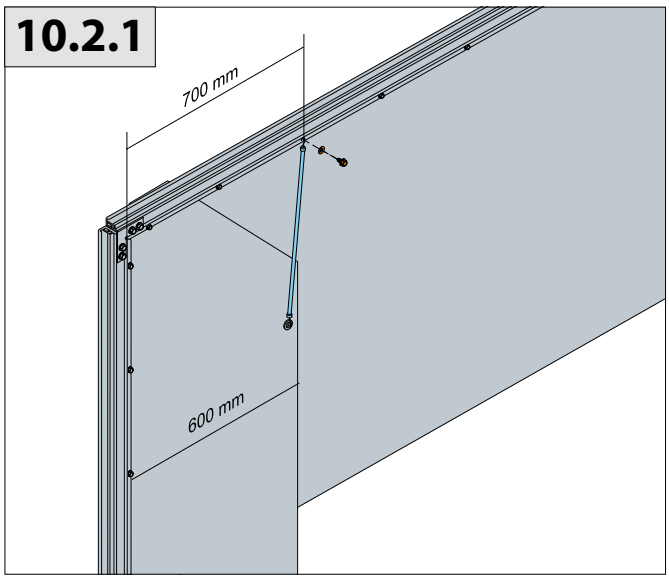

10.2.2

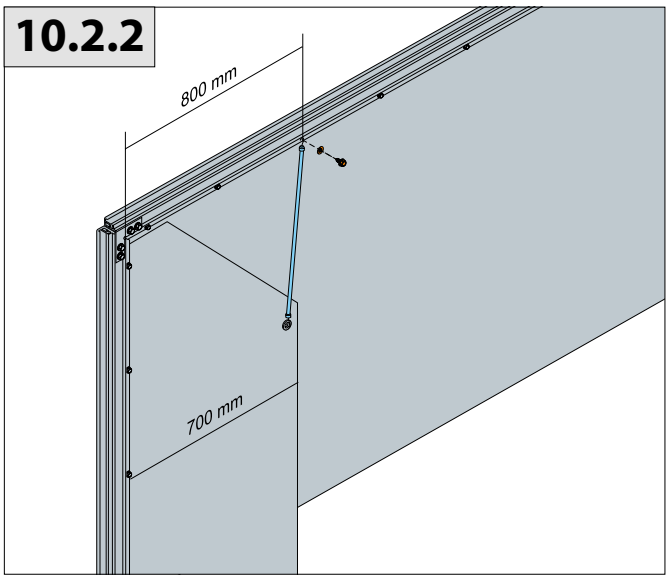

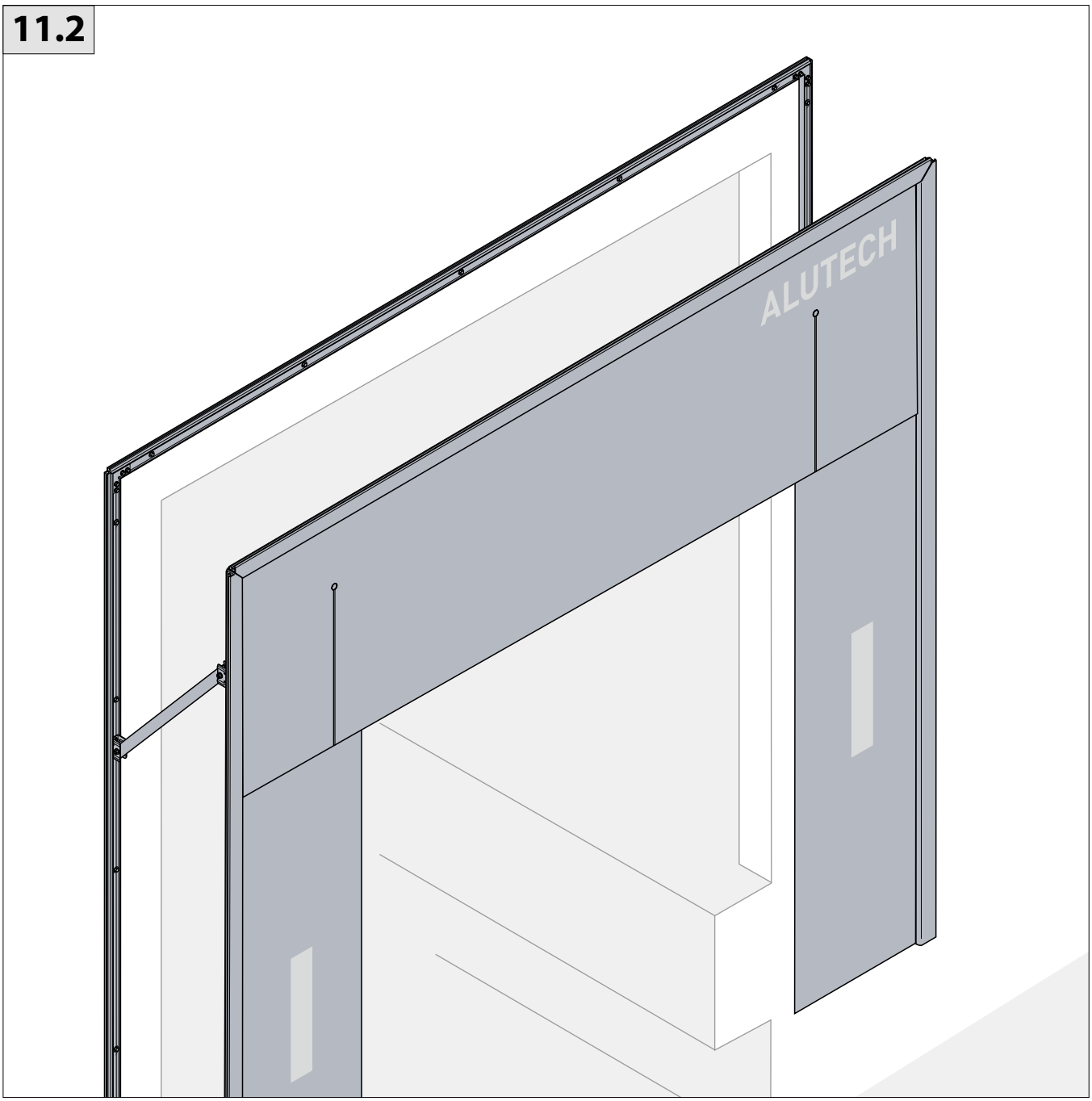
11.2
ALUTECH

12

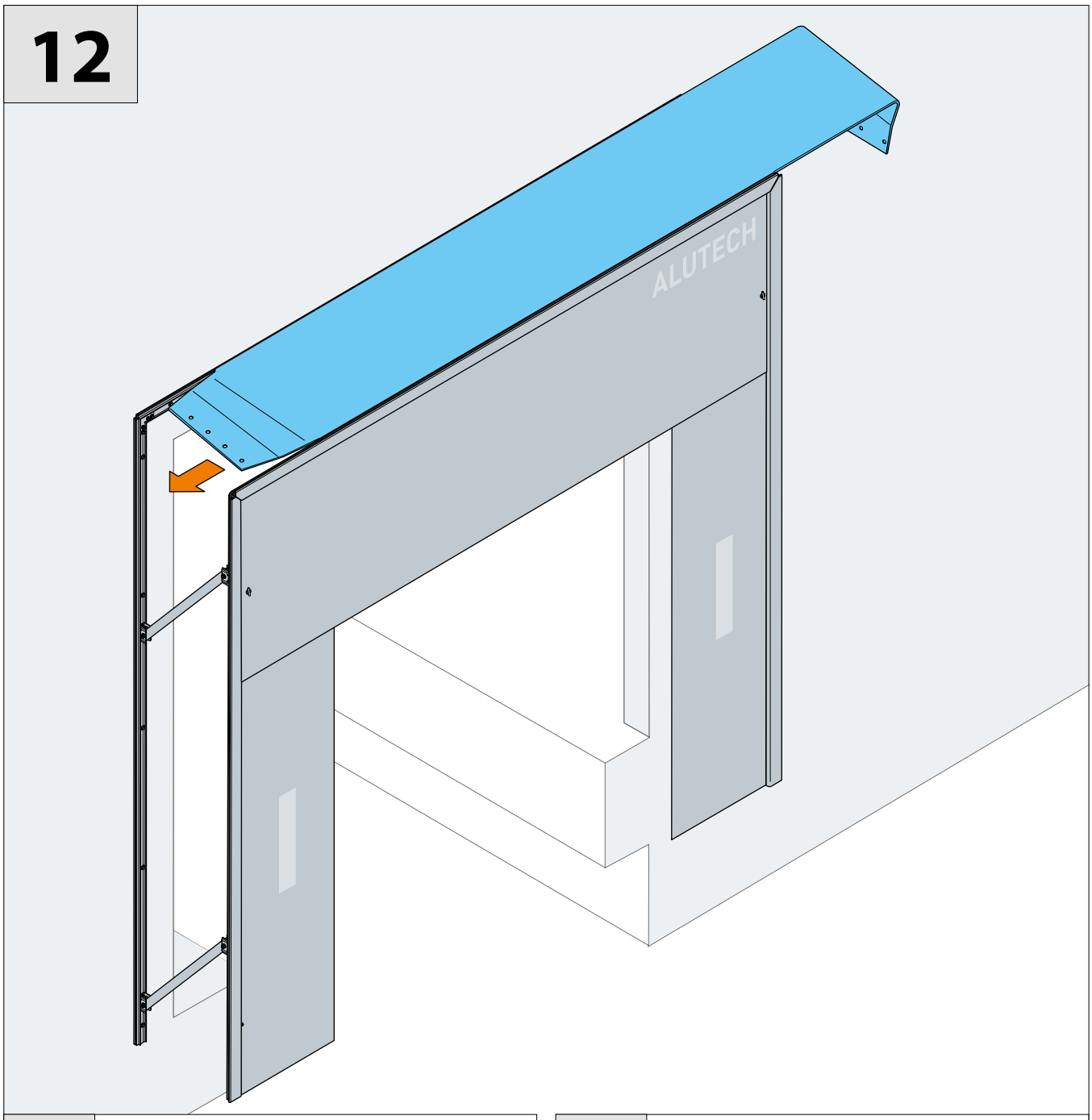

12.1

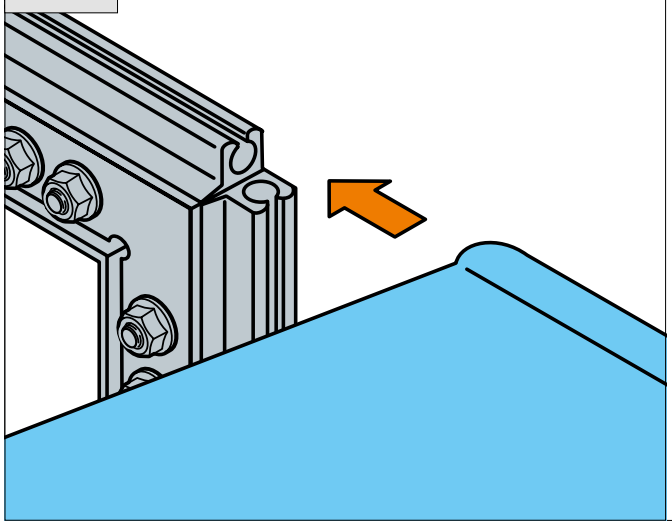

12.2

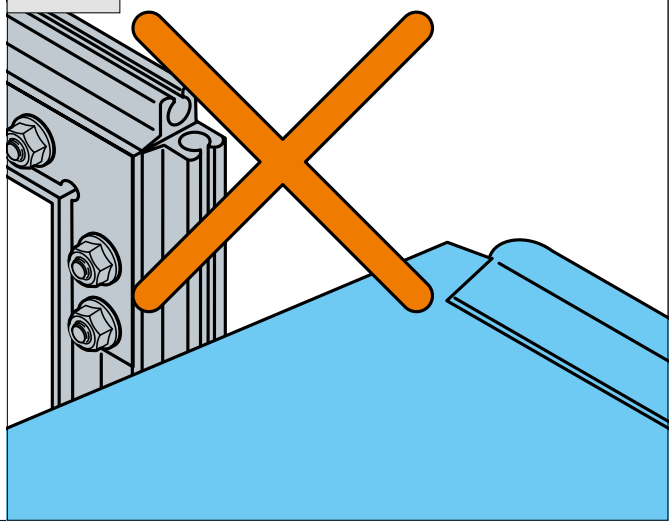

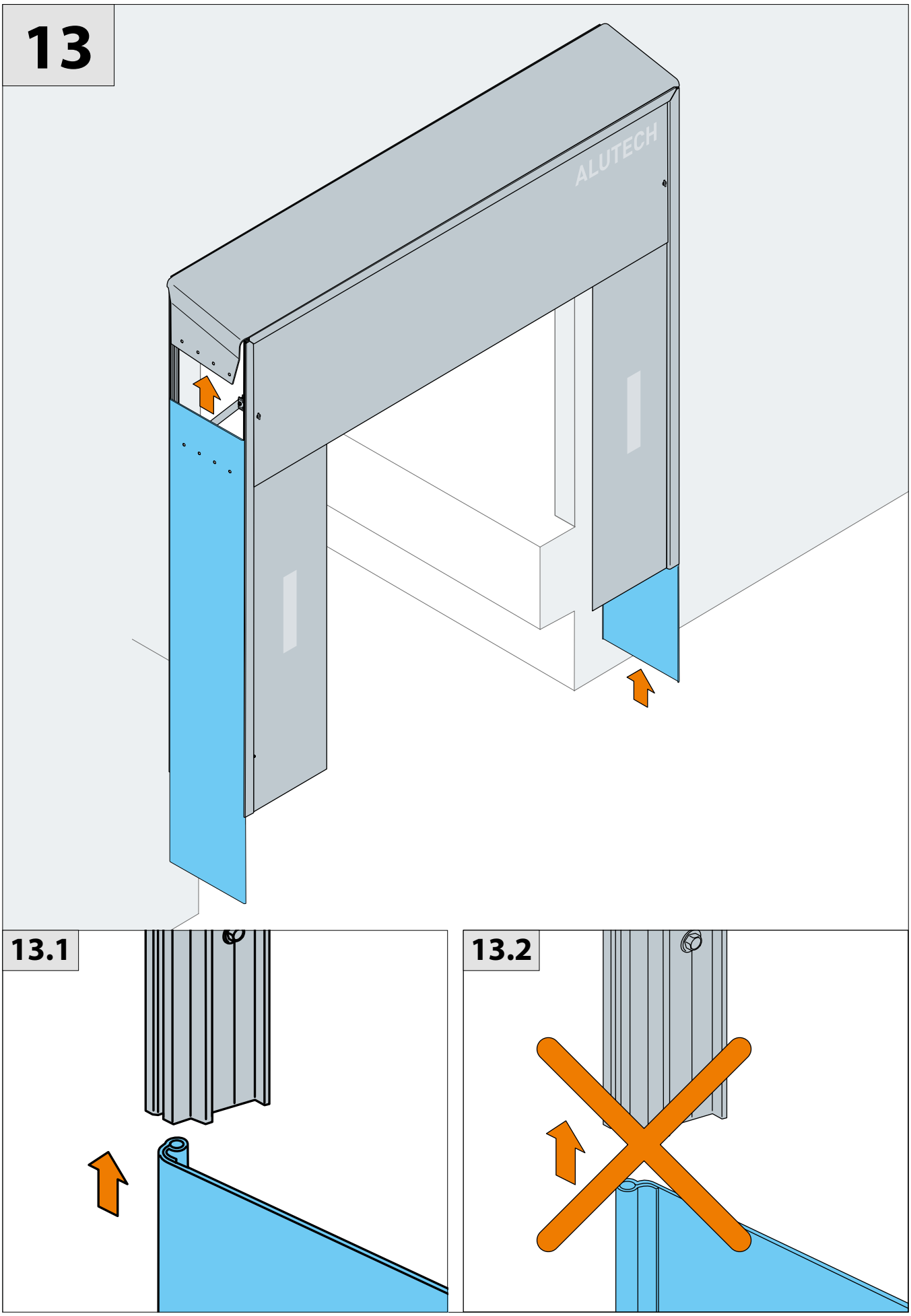
13
ALUTECH
13.1
13.2

14

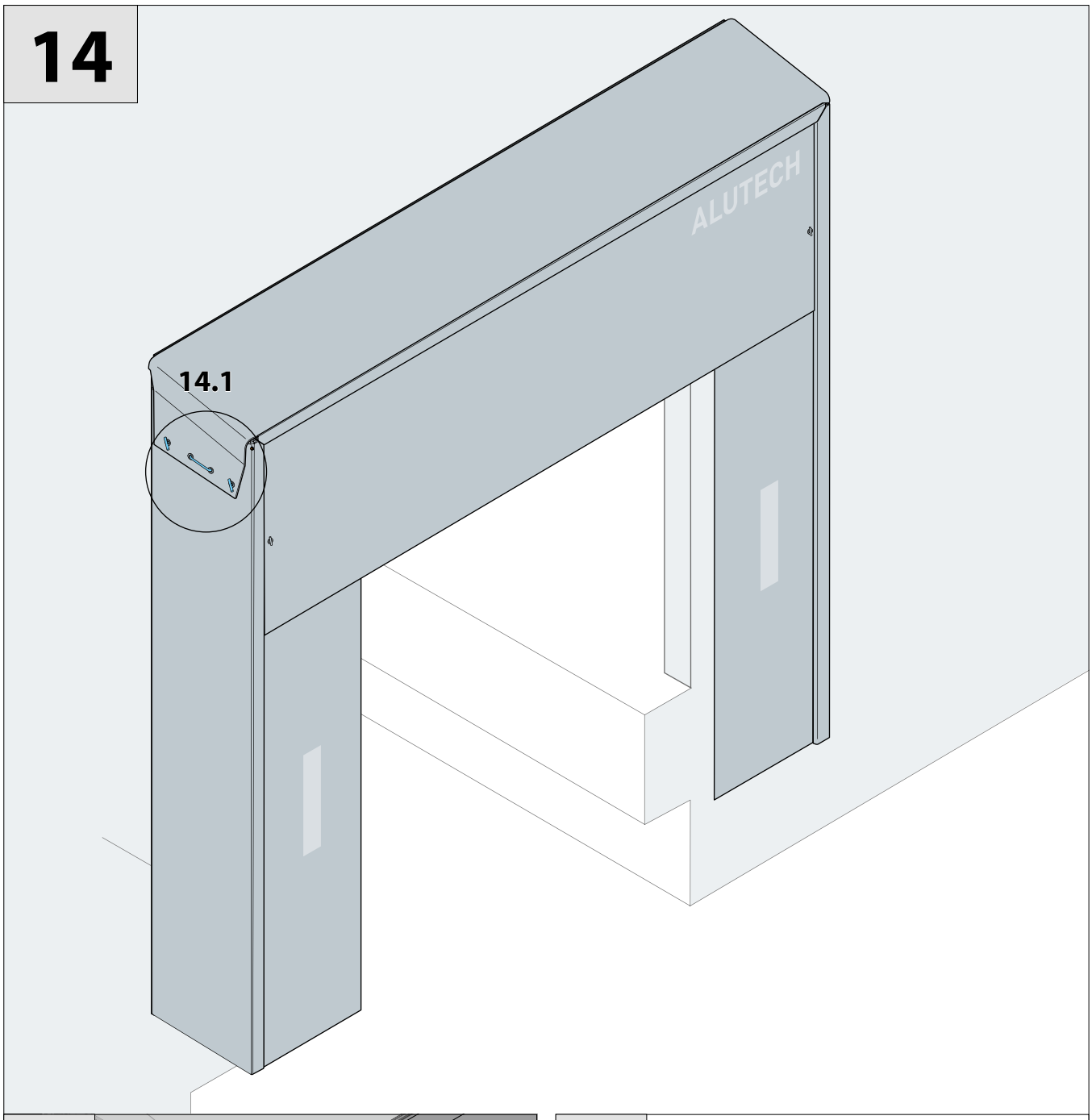

14.1

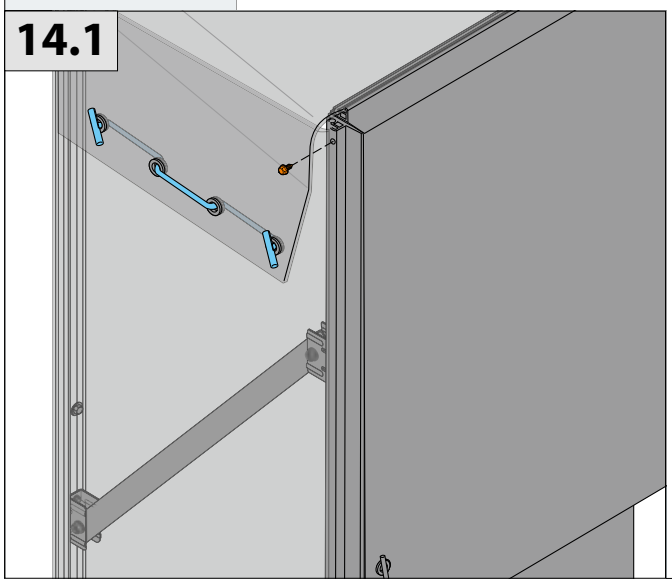

14.2

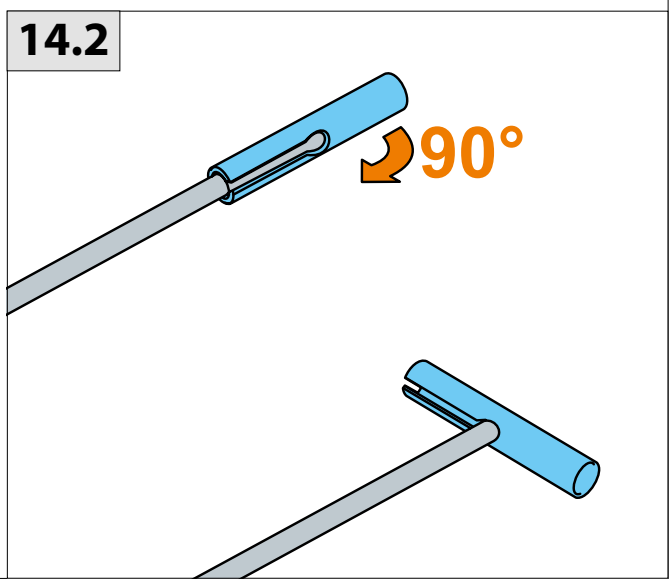

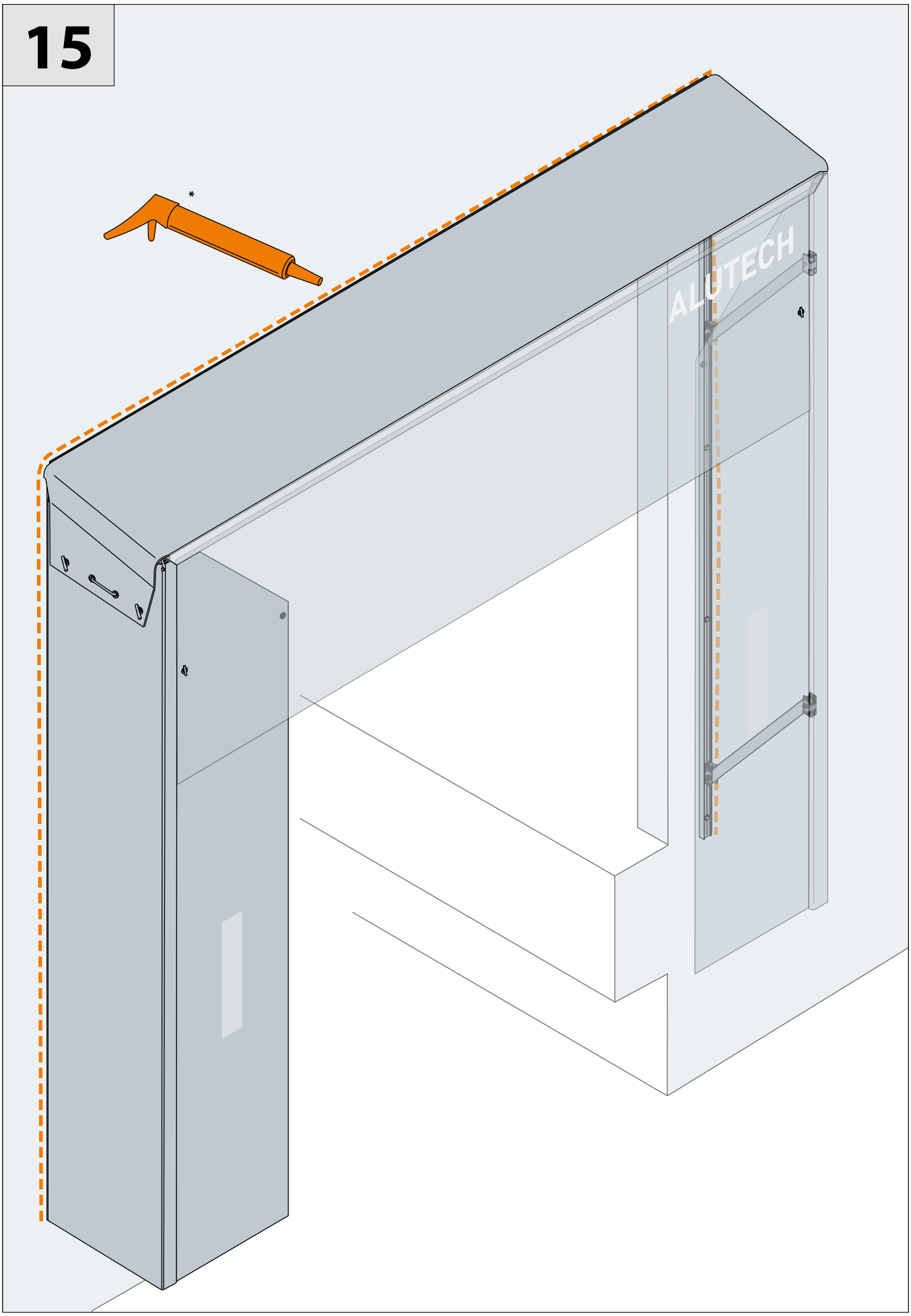
15
*
ALUTECH

223016, Республика Беларусь, Минская обл.,
Минский р-н, Новодворский с/с, д. Королищевичи,
ул. Свислочская, д. 5, каб. 310.
Тел. +375 (17) 330 11 00
Факс +375 (17) 330 11 01
www.alutech-group.com

5, Svislochskaya St., office 310, Korolishchevichi village,
Novy Dvor District, Minsk Area, Minsk Region, 223016,
Republic of Belarus
Tel. +375 (17) 330 11 00
Fax +375 (17) 330 11 01
www.alutech-group.com

Art. R7090106
04.2025